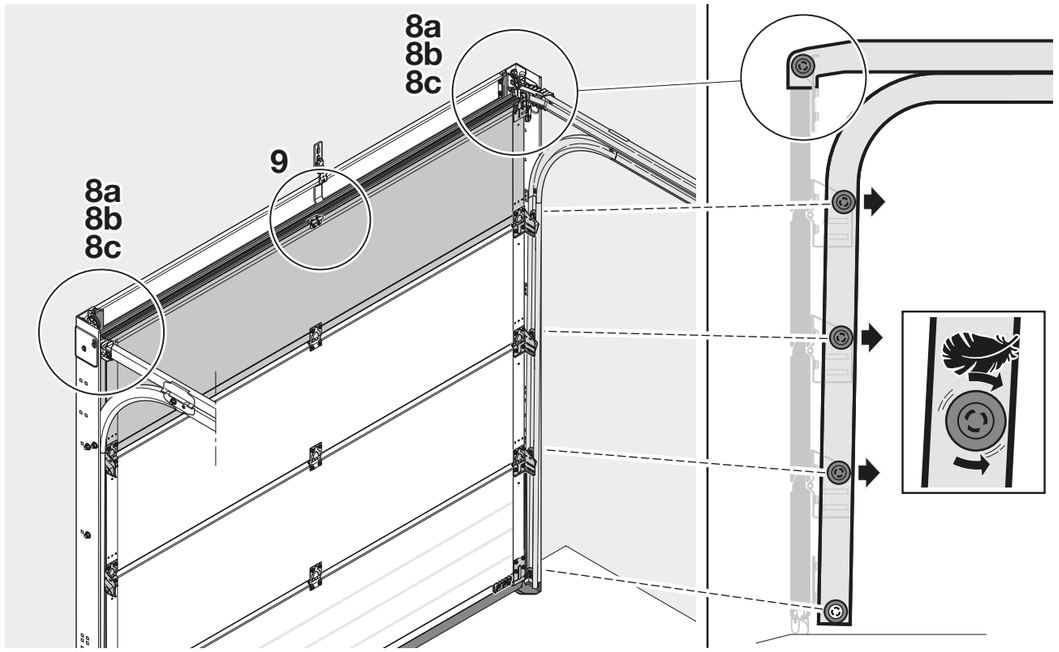
8a
8b
8c
9
8a
8b
8c

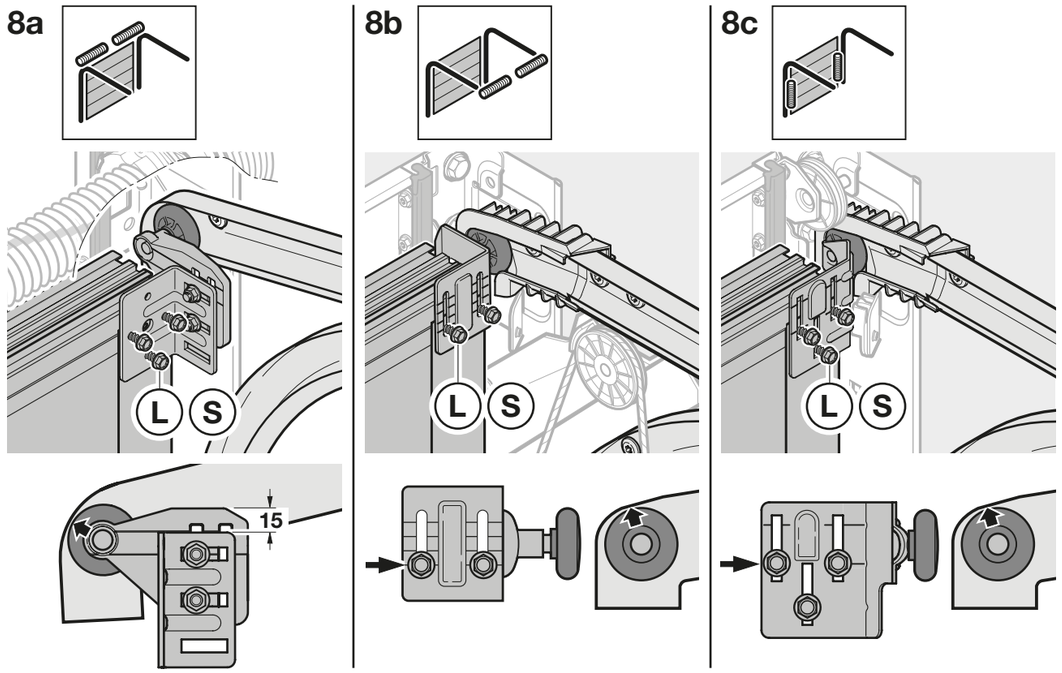
8a
8b
8c
L S
L S
L S
15

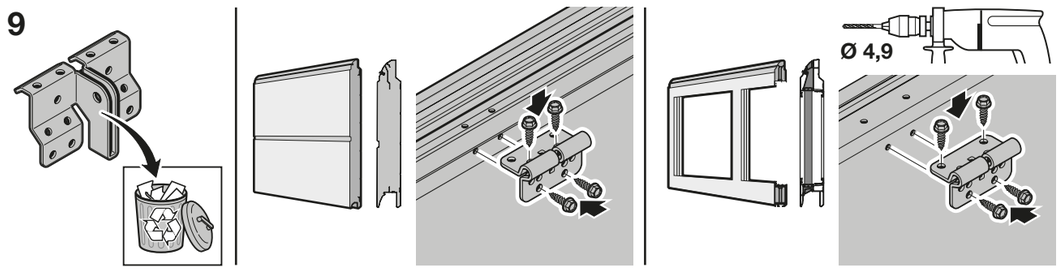
9
Ø 4,9

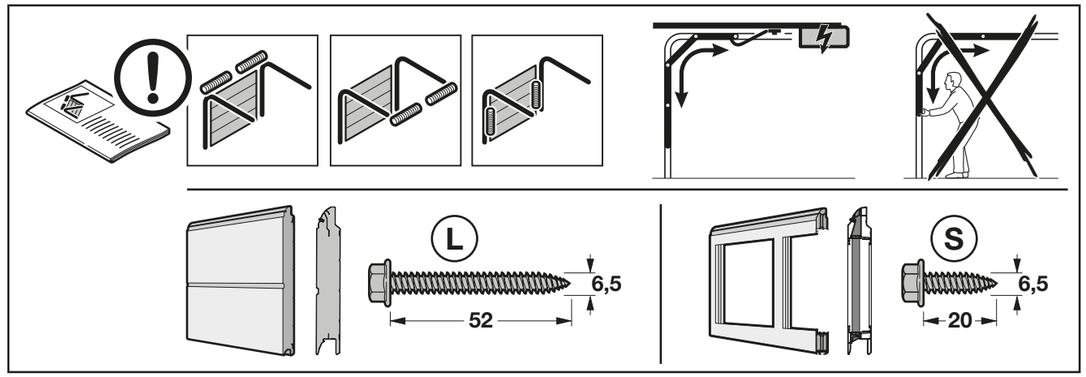
L
6,5
52
S
6,5
20

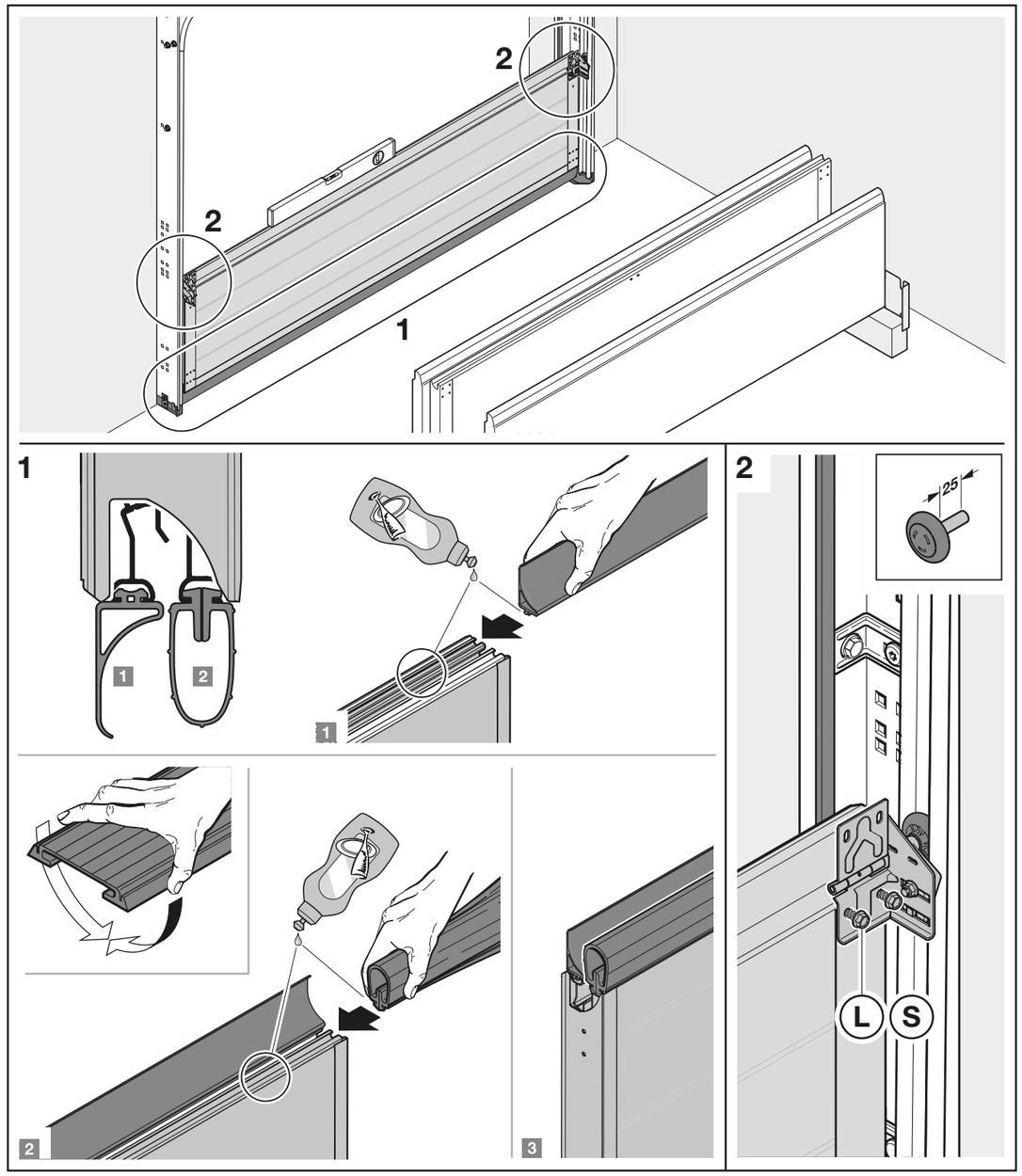
2
2
1
1
1 2
1
2
3
2
25
L S

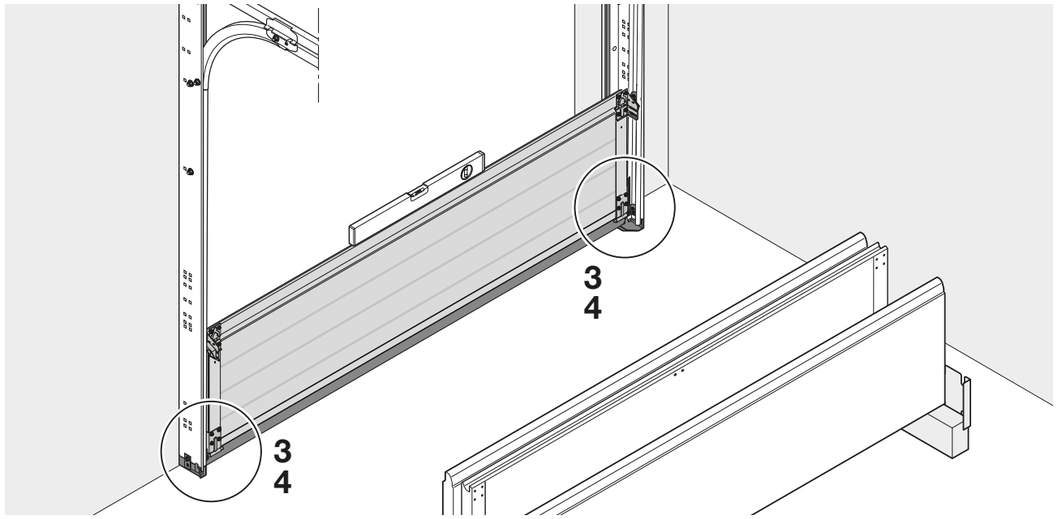

3

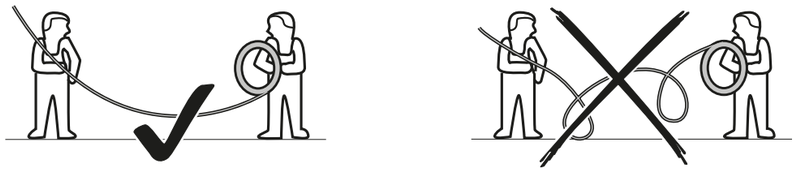

4a

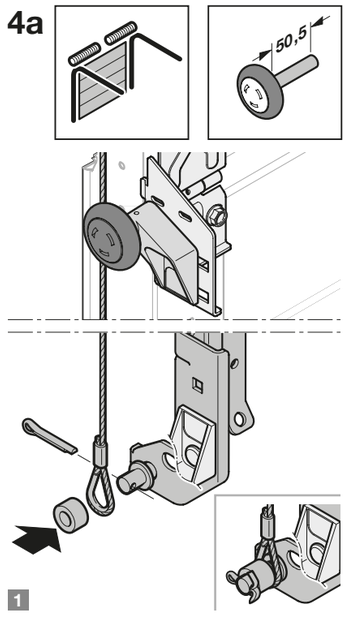

4b

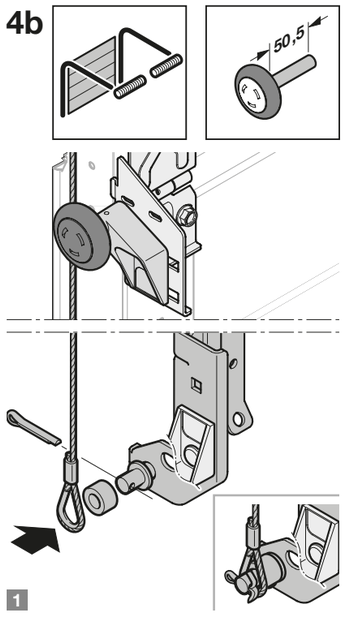

4c

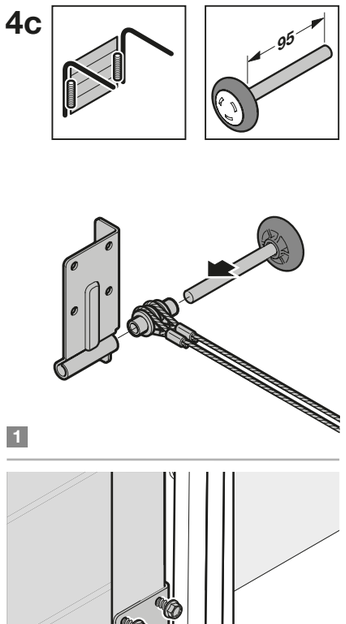

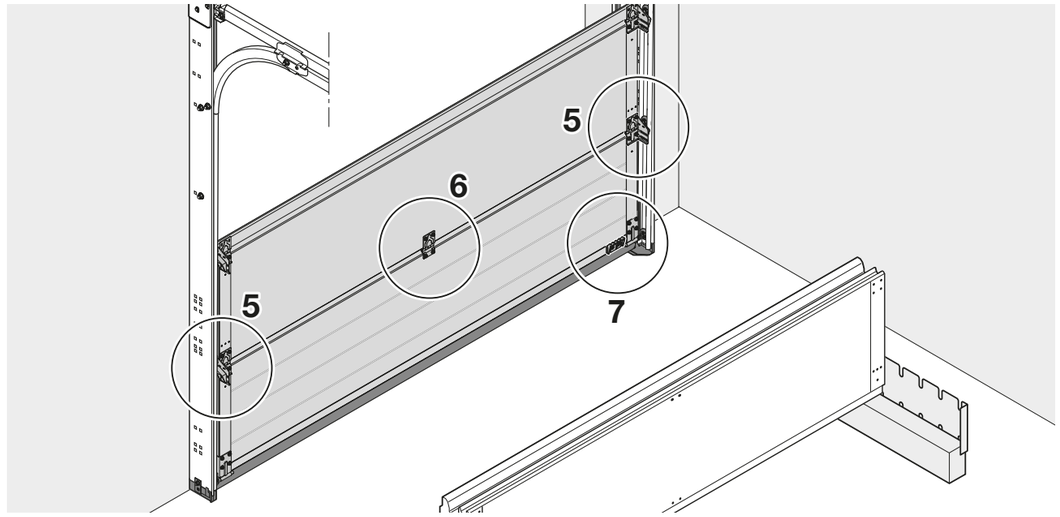

5

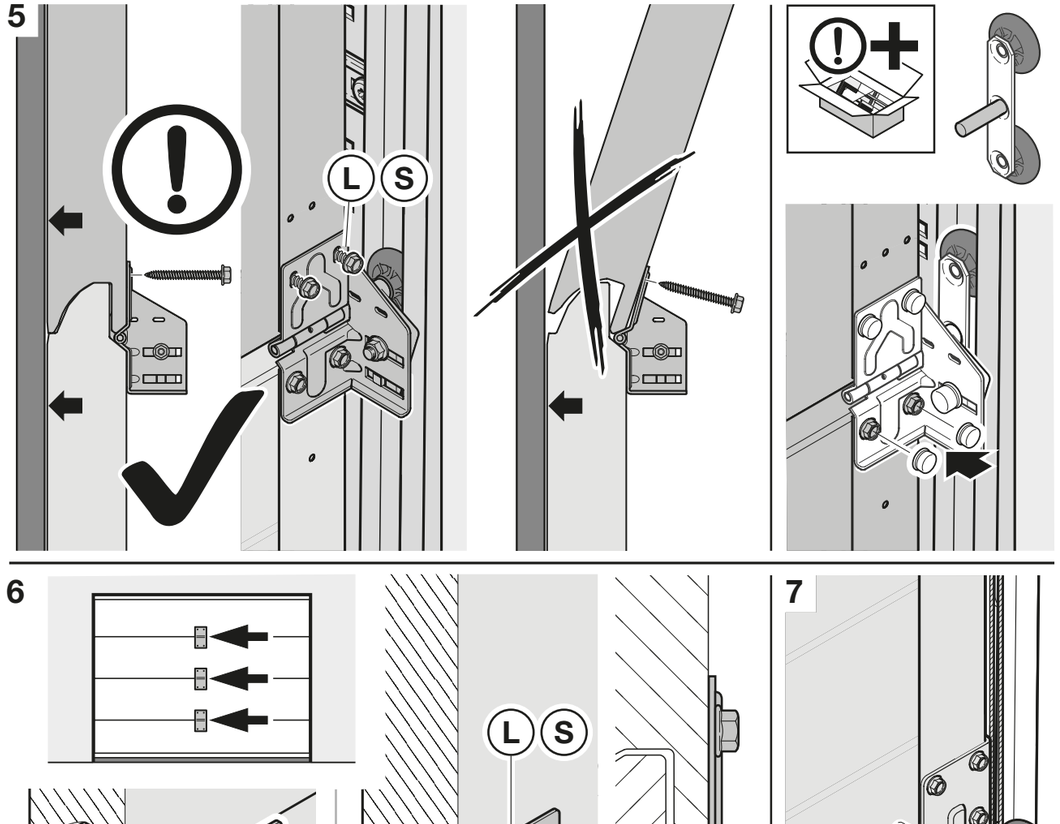

6

7